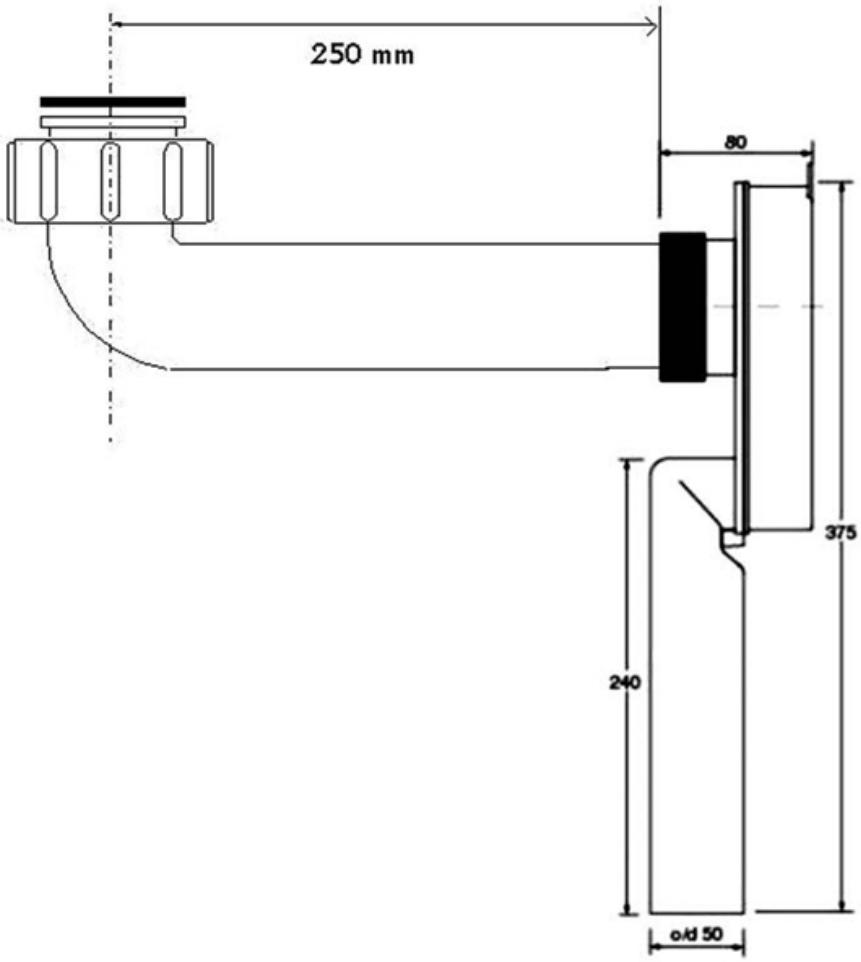
250 mm
80
375
240
o/d 50